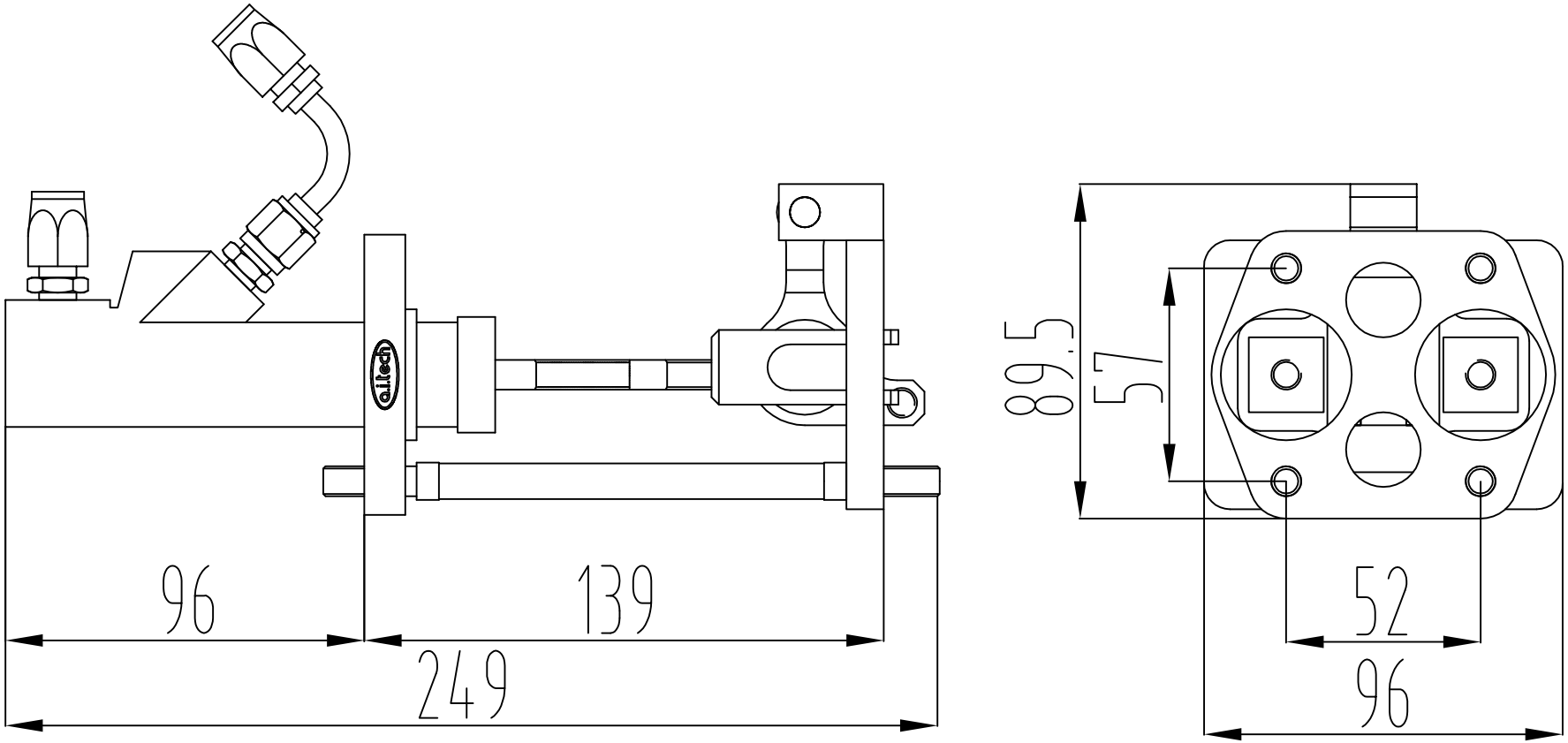

Questo disegno è di proprietà della a.i.tech e non può essere riprodotto o divulgato a terzi senza autorizzazione

MODIFICHE				
Indice	Data	Compilato	Controllato	Descrizione

Toll. Generali:	ø FORI:	ø Alberi:	Dis.:	Contr.	Scala	Data:
Angoli:	Dimensioni:	Lungh:	DESCRIZIONE	
Dim.mat.	Peso:	Quant.	AIT-C16	
Tipo Materiale:				
Codice Materiale:	Trattamento:		N° CODICE:	Form.	N° DIS:

a.i.tech
advanced innovation technology

mm 0 10 20 30 40 50 60 70 80 90 100