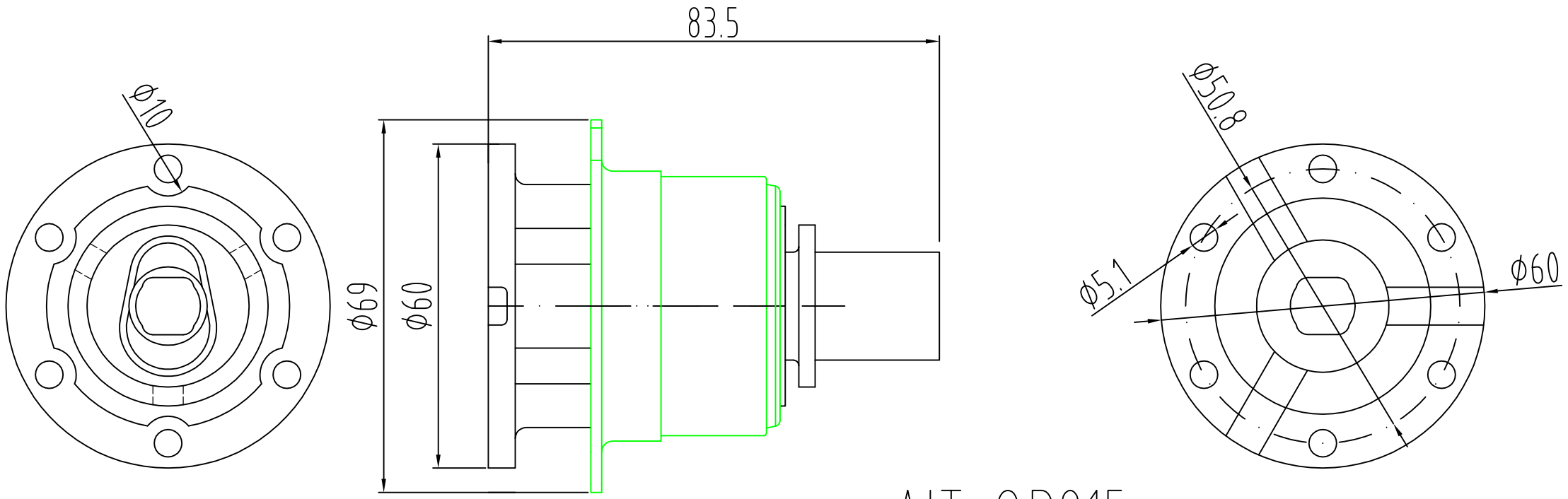

AIT-QR215

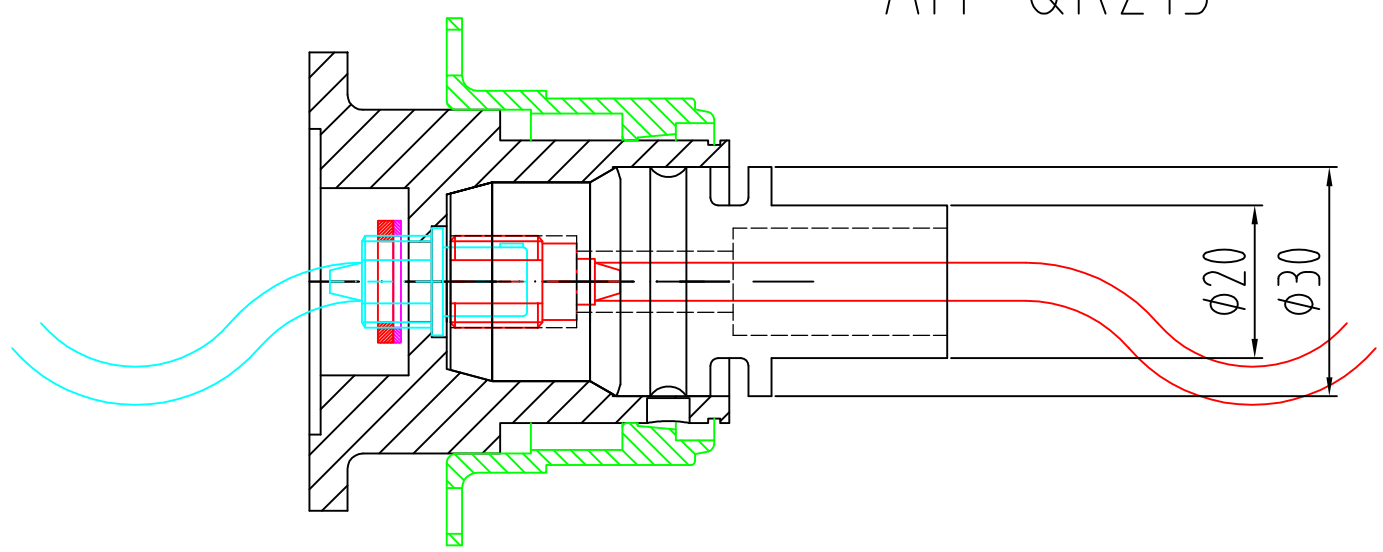

L'innesto rapido AIT-QR215 è realizzato per potere montare i connettore elettrici LEMO : ECG.1B.314.CLL - FAG.1B.314.CL
I connettori Lemo NON vengono forniti con gli innesti rapidi A.I.TECH.

AIT-QR215 has been project and manufatcured to suit the Lemo connectors : ECG.1B.314.CLL - FAG.1B.314.CL
The Lemo connectors are NOT provided together with A.I.TECH. quick release

MODIFICHE				
Indice	Data	Compilato	Controllato	Descrizione

Toll. Generali:	ø FORI:	ø Alberi:	Dis.:	Contr.	Scala	Data:
Angoli:	Dimensioni:	Lungh:	DESCRIZIONE SGANCIO RAPIDO AIT-QR215	a.i.tech advanced innovation technology
Dim.mat.	Peso:	Quant.		
Tipo Materiale:				
Codice Materiale:	Trattamento:		N° CODICE:	Form.	N° DIS:

mm 0 10 20 30 40 50 60 70 80 90 100

Questo disegno è di proprietà della a.i.tech e non può essere riprodotto o divulgato a terzi senza autorizzazione